Interruttori a bilanciere e a paletta in miniatura, in miniatura, con interruttore a levetta Azione dell'interruttore: tenuto (blocco) Funzione: ON-ON Tipo di attuatore: Paddle Grado di contatto: 5A @ 125 VAC o 28 VDC (terminale Q) Durata elettrica: 50,000 cicli di produzione e rottura a pieno carico Resistenza di contatto: 10 mpoe max. Iniziale a 2-4 VDC,100 mA Resistenza di isolamento: 1,000 mmu min. Resistenza dielettrica: 1,500 V RMS @ livello del mare. Temperatura di funzionamento: da-30 ° c a 85 ° c Caso: diallil ftalato (DAP) Attuatore: ABS, nero standard. Telaio: Nylon (UL 94V-0), nero Boccola: lega di rame o zinco, nichelato Alloggiamento: acciaio inossidabile Contatto e terminale: lega di rame, placcato in argento

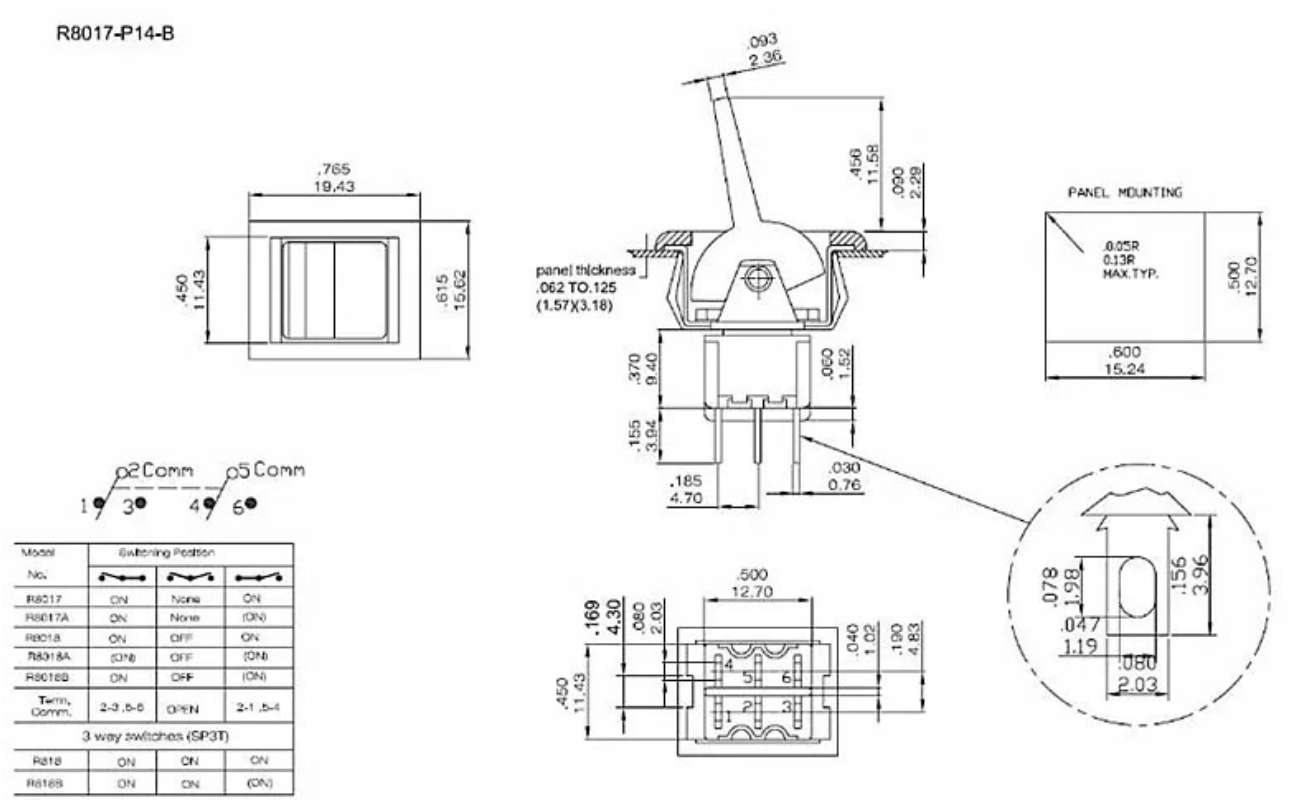

Model No.	Switching Position		
R8017	ON	None	ON
R8017A	ON	None	(ON)
R8018	ON	OFF	ON
R8018A	(ON)	OFF	(ON)
R8018B	ON	OFF	(ON)
Term. Comm.	2-3 ,5-6	OPEN	2-1 ,5-4
3 way switches (SP3T)			
R818	ON	ON	ON
R818B	ON	ON	(ON)