TB 48

MULTISCALA, MULTIFUNZIONE.
MULTIRANGE, MULTIFUNCTION.

Dimensioni 22x29mm
Dimensions 22x29mm



Timer elettronico miniaturizzato.
Tramite i vari preselettori presenti sul fianco si possono scegliere:
a) Una delle 4 funzioni disponibili.
b) Uno dei 4 tempi di fondo scala disponibili.
Inoltre , tramite la manopola, si puo' variare il tempo impostato.
I due led presenti segnalano la presenza dell' alimentazione e l'eccitazione del rele'.
I collegamenti elettrici sono disponibili tramite l'uso di uno zoccolo speciale.

Miniaturized electronic timer.
Through the various minidips present on the side, it is possible so choiche:
a) One of the four available functions.
b) One of the four available full scale time.
Moreover, rotating the knob, it is possible to change the set time.
The two leds point out the presence of the power line and the turn on of the relay.
The electrical wirings must be made by using the special socket.

Funzioni *Functions*

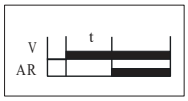

F.01: ritardo all'eccitazione
F.01: on-delay

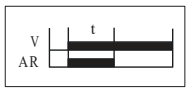

F.02: passante
F.02: on timing



F.09: lampeggiante con tempi uguali partenza relè diseccitato
F.09: flasher



F.09i: lampeggiante con tempi uguali Partenza relè eccitato
F.09i: flasher with relay on during the first times

Dimensioni / *Dimensions*

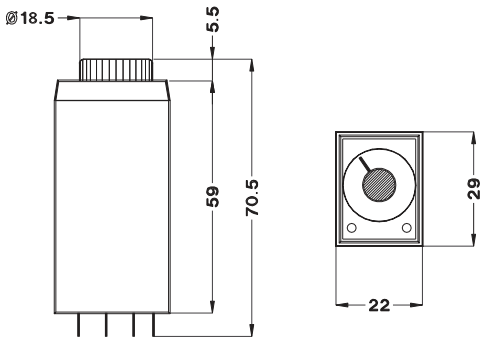

Schema di collegamento
Wiring diagram

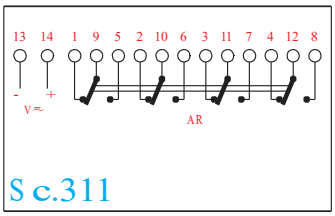

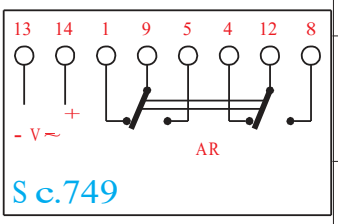

Codice / *Order code*

Sc.749	TB48 - 49 - 00 - 00 - **vv** - 0
Sc. 311	TB48 - 11 - 00 - 00 - **vv** - 0

(v) TABELLA TENSIONI / *(v) SUPPLY TABLE*

A2 = 12Vac	**D2** = 12Vac
B4 = 24Vac	**D4** = 24Vac
C8 = 48Vac	**D8** = 48Vac
A5 = 115Vac	**D5** = 115Vac
A3 = 230Vac	

Dati Tecnici
Technical data

Valim.
Power supply
12,24,48,110 Vdc
12,24,48,115,230 Vac
+/-15% 50/60Hz

Potenza assorbita
Input power
15VA a24Vac
2 Va a 230Vac

Tempi di fondo scala
Full scale times
da 15 s a 64 min
from 15 s up to 64 min

Precisione di fondo scala
Full scale error
+/- 3%

Impostazione minima
Minimum time setting
0.5s

Tempo di reset
Reset time
0.1 s

Funzioni disponibili
Available functions
01, 02, 09, 09i

Tipo di contenitore
Case model
B

Temperatura d'esercizio
Operating temperature
-10 -- +55 °C

Caratteristiche dei relè
Relay technical data

Vita elettrica
Electrical life
5x10^5 op.

Vita meccanica
Mechanical life
1x10^7 op.

Portata in corrente
Current rating
5A

Tensione di commutazione
Voltage rating
250 Vac

Tipo di montaggio
Mounting type
Rretroquadro
wall

Confezione pezzi
Pieces for packing
n. 10

Omologazioni
Standards