

TY91

TIMER MULTISCALA, MONOTENSIONE, MULTIFUZIONE DA INCASSO
MULTIRANGE, SINGLE VOLTAGE, MULTIFUNCTION RECESSED TIMER

DESCRIZIONE / DESCRIPTION

Timer elettronico digitale con impostazione analogica a lettura diretta. Visualizzazione del tempo tramite barra di led e display a 3 cifre(led a sette segmenti). Tramite i minidip montati sul lato e' possibile scegliere:
A) Lo stato dei relè con manopola sullo 0
B) Uno dei 3 tempi di fondo scala disponibili.
C) Una delle 4 funzioni disponibili
D) Abilitare la memoria (attiva solo durante il conteggio)
E) Abilitare il buzzer di fine tempo
Inoltre , tramite la manopola, si puo' impostare in modo preciso il tempo voluto. I led frontali i segnalano: lo stato dei relè, l'unità di tempo e l'abilitazione della memoria I collegamenti elettrici sono disponibili tramite l'uso uno zoccolo Octal (Az38).

Digital electronic timer with an analogue setting and a direct reading . The timing is visualized by led bar and Three digits display (at seven segments). Through the side mounted minidips it is possible to choose:
A) The relay state with knob sets on time 0
B) One of the 3 available full scale times.
C) One from the 4 available functions
D) Memory ON or OFF (memory works only during the counting).
E) Buzzer for the end time counting ON or OFF
Moreover through the knob it is possible to set the exact time required. The leds on the front point out the relays state, the choiced time unit and the presence of the memory. The electrical wirings will be made through the use of the octall socket(AZ38).

DATI TECNICI / TECHNICAL DATA

POTENZA ASSORBITA / INPUT POWER
1,8W@24Vdc
2VA@24Vac 50Hz

PRECISIONE DI FONDO SCALA / FULL SCALE ERROR
± 1%

IMPOSTAZIONE MINIMA / MINIMUM TIME SETTING
0.5s

TEMPO DI RESET / RESET TIME
100ms

LIMITI DI TEMPERATURA / SURROUNDING AIR
-10 ÷ +55 °C
Con memoria/With memory 0 ÷ +50 °C
Stoccaggio/Storage -25 ÷ +65 °C

CARATTERISTICHE DEL RELÈ / RELAY TECHNICAL DATA

Vita elettrica Electrical life	$1x10^5$ op.
Vita Meccanica Mechanical life	$1x10^7$ op.
Portata in corrente relè Current rating	16A AC1
Tensione di commutazione Voltage rating	250 Vac

PROTEZIONE FRONTALE / FRONT PANEL PROTECTION
IP 50

CARATTERISTICHE / FEATURES

Tensioni disponibili / Supply voltage :
24 Vac-dc
48 Vac-dc
115 Vac
230 Vac

Tempi fondoscala impostabili / Full scale time setting:
B.3 30sec ÷ 30min ÷ 30h
B.6 60sec ÷ 60min ÷ 60h
B.12 12sec ÷ 120min ÷ 120h

Funzioni impostabili / Function settings:
A ÷ C ÷ N ÷ P

DIMENSIONI / DIMENSIONS

in mm

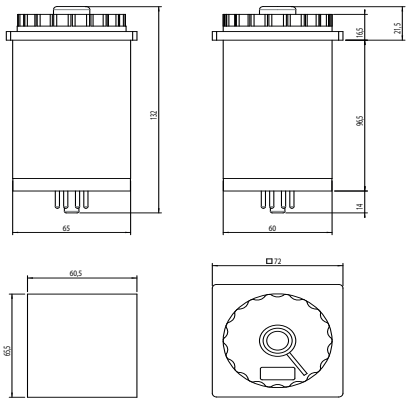

CODICE D'ORDINE
ORDER CODE

TY91 XX 00 TT YY 0

XX	Sc.857	57
	Sc. 703	03
	Sc. 602A	2A
TT	da 30 sec a 30 h	3B
	da 60 sec a 60 h	6B
	da 12 sec a 120 h	12
YY	24 Vac-dc	24
	48 Vac-dc	48
	115 Vac	A5
	230 Vac	A3

FUNZIONI / FUNCTIONS

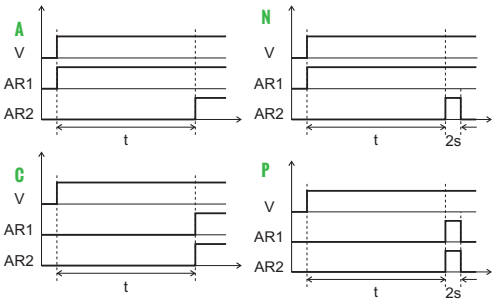

SCHEMI DI COLLEGAMENTO
WIRING DIAGRAMS

