C.D.C.

| ALBERO ESAGONALE DI SOSTEGNO AL BLOCCO CAMME | | | |
|---|---|---|---|
| | INIZIO | 6 CAMME | A 58 |
| | | 7 CAMME | A 70 |
| | | 8 CAMME | A 82 |
| | | 9 CAMME | A 95 |
| | | 10 CAMME | A 107 |
| | | 11 CAMME | A 119 |
| | | 12 CAMME | A 131 |

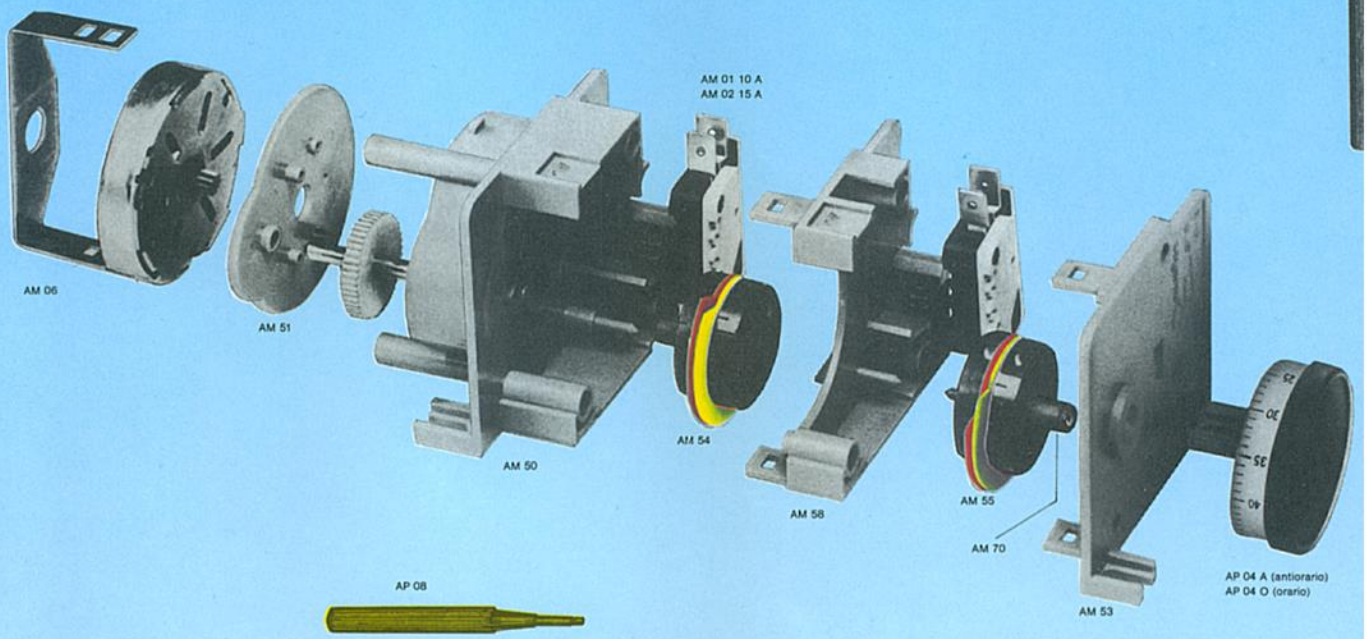


| MOTORINO H 19 mm | 24-50 | AM 21 | AM 26 |
|---|---|---|---|
| | 48-50 | AM 22 | AM 27 |
| | 110-50 | AM 23 | AM 28 |
| | 220-50 | AM 24 | AM 29 |

# SEQUENZE DI MONTAGGIO INGRANAGGI RIDUTTORI MINIFLEX

NOTA BE

## AM 40

### 1 GIRO · 3 SECONDI

| S.M | INGR. COL. o MAT. | DESCR. | POS | TIPO |
|---|---|---|---|---|
| 1 | BIANCO | INGRANAGGIO FINALE | X | |
| 2 | OTTONE | DISTANZIALE GROSSO | D | |
| 3 | BLU | MEDIO ALTO | E | |
| 4 | VERDE | — | D | |
| 5 | BIANCO | 2 FORI | E | |
| 6 | | | | |

### 1 GIRO · 6 SECONDI

| S.M | INGR. COL. o MAT. | DESCR. | POS. | TIPO |
|---|---|---|---|---|
| 1 | BIANCO | INGRANAGGIO FINALE | X | |
| 2 | OTTONE | DISTANZIALE GROSSO | D | |
| 3 | GIALLO CHIARO | MEDIO ALTO | E | |
| 4 | BIANCO | 1 FORO | D | |
| 5 | BIANCO | 2 FORI | E | |
| 6 | | | | |

### 1 GIRO · 12 SECONDI

| S.M. | INGR. COL. o MAT. | DESCR. | POS. | TIPO |
|---|---|---|---|---|
| 1 | BIANCO | INGRANAGGIO FINALE | X | |
| 2 | OTTONE | DISTANZIALE GROSSO | D | |
| 3 | ROSSO | MEDIO ALTO | E | |
| 4 | GIALLO | — | D | |
| 5 | BIANCO | 2 FORI | E | |
| 6 | | | | |

## AM 41

### 1 GIRO · 1 MINUTO

| S.M. | INGR. COL. o MAT. | DESCR. | POS. | TIPO |
|---|---|---|---|---|
| 1 | BIANCO | INGRANAGGIO FINALE | X | |
| 2 | OTTONE | DISTANZIALE GROSSO | D | |
| 3 | OTTONE | DISTANZIALE MEDIO | B | |
| 4 | OTTONE | DISTANZIALE ALTO | E | |
| 5 | BIANCO | DISTANZIALE BASSO | C | |
| 6 | AZZURRO | ALTO | A | |
| 7 | GRIGIO CHIARO | MEDIO | B | |
| 8 | BIANCO | MEDIO | D | |
| 9 | BIANCO | 2 FORI | E | |
| 10 | | | | |
| 11 | | | | |
| 12 | | | | |

### 1 GIRO · 2 MINUTI

| S.M. | INGR. COL. o MAT. | DESCR. | POS. | TIPO |
|---|---|---|---|---|
| 1 | BIANCO | INGRANAGGIO FINALE | X | |
| 2 | OTTONE | DISTANZIALE GROSSO | D | |
| 3 | OTTONE | DISTANZIALE MEDIO | B | |
| 4 | OTTONE | DISTANZIALE ALTO | E | |
| 5 | BIANCO | DOPPIO BASSO | C | |
| 6 | GIALLO | ALTO | A | |
| 7 | NERO | MEDIO | B | |
| 8 | BIANCO | MEDIO | D | |
| 9 | BIANCO | 2 FORI | E | |
| 10 | | | | |
| 11 | | | | |
| 12 | | | | |

### 1 GIRO · 3 MINUTI

| S.M. | INGR. COL. o MAT. | DESCR. | POS. | TIPO |
|---|---|---|---|---|
| 1 | BIANCO | INGRANAGGIO FINALE | X | |
| 2 | OTTONE | DISTANZIALE GROSSO | D | |
| 3 | OTTONE | DISTANZIALE MEDIO | B | |
| 4 | OTTONE | DISTANZIALE ALTO | E | |
| 5 | BIANCO | DOPPIO BASSO | C | |
| 6 | AZZURRO | ALTO | A | |
| 7 | GRIGIO CHIARO | MEDIO | B | |
| 8 | BIANCO | GRANDE | D | |
| 9 | BIANCO | GRANDE | E | |
| 10 | | | | |
| 11 | | | | |
| 12 | | | | |

## AM 42

### 1 GIRO · 1 ORA

| S.M. | INGR. COL. o MAT. | DESCR. | POS | TIPO |
|---|---|---|---|---|
| 1 | BIANCO | INGRANAGGIO FINALE | X | |
| 2 | OTTONE | DISTANZIALE BASSO | E | |
| 3 | OTTONE | DISTANZIALE MEDIO | B | |
| 4 | BIANCO | DOPPIO ALTO | C | |
| 5 | AZZURRO | ALTO | A | |
| 6 | GRIGIO CHIARO | — | B | |
| 7 | VERDE | GRANDE | D | |
| 8 | BLU | GRANDE | E | |
| 9 | BIANCO | GRANDE | D | |
| 10 | BIANCO | GRANDE | E | |
| 11 | | | | |
| 12 | | | | |

### 1 GIRO · 2 ORE

| S.M. | INGR. COL. o MAT. | DESCR. | POS. | TIPO |
|---|---|---|---|---|
| 1 | BIANCO | INGRANAGGIO FINALE | X | |
| 2 | OTTONE | DISTANZIALE BASSO | E | |
| 3 | OTTONE | DISTANZIALE MEDIO | B | |
| 4 | BIANCO | DOPPIO ALTO | C | |
| 5 | GIALLO | — | A | |
| 6 | NERO | PICCOLO | B | |
| 7 | VERDE | — | D | |
| 8 | BLU | — | E | |
| 9 | BIANCO | GRANDE | D | |
| 10 | BIANCO | GRANDE | E | |
| 11 | | | | |
| 12 | | | | |

### 1 GIRO · 3 ORE

| S.M. | INGR. COL. o MAT. | DESCR. | POS. | TIPO |
|---|---|---|---|---|
| 1 | BIANCO | INGRANAGGIO FINALE | X | |
| 2 | OTTONE | DISTANZIALE BASSO | E | |
| 3 | BIANCO | DOPPIO ALTO | C | |
| 4 | GIALLO CHIARO | MEDIO | A | |
| 5 | BLU | MEDIO | B | |
| 6 | ROSA | — | A | |
| 7 | GRIGIO | — | B | |
| 8 | VERDE | — | D | |
| 9 | BLU | — | E | |
| 10 | BIANCO | PICCOLO | D | |
| 11 | BIANCO | 2 FORI | E | |
| 12 | | | | |

ABBREVIAZIONI A TABELLA S.M. = Sequenza di montaggio INGR. COL. o MAT. = Ingranaggi colore o materiale DESCR. = Descrizione POS. = Posizioni

* Detti riduttori sono per assemblaggio con motore sincrono avente velocità di rotazione 500 giri/minuto a 50Hz.
Per impieghi a 60Hz si avrà una diminuzione dei tempi a tabella pari al 20%.

Utilizzando in assemblaggio motori sincroni bidirezionali con velocità di rotazione 250 giri/minuto a 50Hz i tempi a tabella vengono raddoppiati.

Utilizzando in assemblaggio nostri motori in corrente continua alimentati a 6 V cc. i tempi corrispondono a quelli della tabella. Per tensioni di alimentazione 12 e 24 V cc., i tempi vengono rispettivamente divisi per 2 e per 4.

## 1 GIRO - 30 SECONDI

| | S.M. | INGR. COL. o MAT. | DESCR. | POS. | TIPO |
|---|---|---|---|---|---|
| 1 | ROSSO | INGRANAGGIO FINALE | X | |
| 2 | OTTONE | DISTANZIALE GROSSO | D | |
| 3 | BIANCO | 3 FORI MEDIO ALTO | E | |
| 4 | BIANCO | GRANDE | D | |
| 5 | BIANCO | GRANDE | E | |
| 6 | | | | |

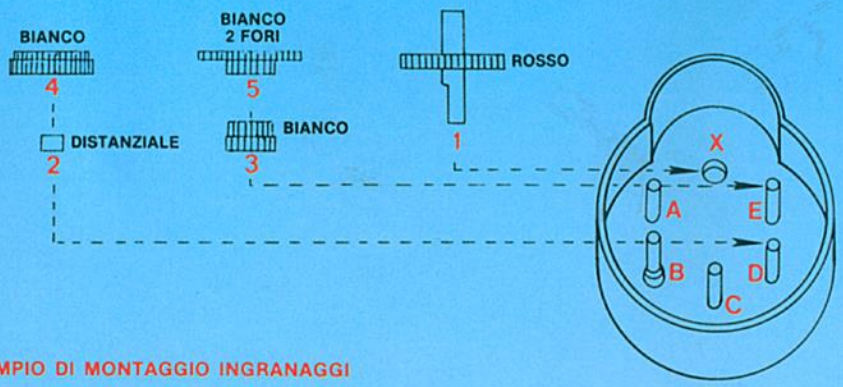


ESEMPIO DI MONTAGGIO INGRANAGGI

## 1 GIRO - 6 MINUTI

| | S.M. | INGR. COL. o MAT | DESCR. | POS. | TIPO |
|---|---|---|---|---|---|
| 1 | BIANCO | INGRANAGGIO FINALE | X | |
| 2 | OTTONE | DISTANZIALE BASSO | E | |
| 3 | OTTONE | DISTANZIALE MEDIO | B | |
| 4 | BIANCO | DOPPIO ALTO | C | |
| 5 | BLU | ALTO | A | |
| 6 | GRIGIO | PICCOLO | B | |
| 7 | VERDE | GRANDE | D | |
| 8 | ROSSO | PICCOLO | E | |
| 9 | VERDE | MEDIO | D | |
| 10 | BIANCO | 2 FORI | E | |
| 11 | | | | |
| 12 | | | | |

## 1 GIRO - 12 MINUTI

| | S.M. | INGR. COL. o MAT | DESCR. | POS. | TIPO |
|---|---|---|---|---|---|
| 1 | BIANCO | INGRANAGGIO FINALE | X | |
| 2 | OTTONE | DISTANZIALE BASSO | E | |
| 3 | OTTONE | DISTANZIALE MEDIO | B | |
| 4 | BIANCO | DOPPIO ALTO | C | |
| 5 | AZZURRO | ALTO | A | |
| 6 | GRIGIO CHIARO | PICCOLO | B | |
| 7 | ROSSO | GRANDE | D | |
| 8 | MARRONE CHIARO | GRANDE | E | |
| 9 | GIALLO | PICCOLO | D | |
| 10 | BIANCO | 2 FORI | E | |
| 11 | | | | |
| 12 | | | | |

## 1 GIRO - 30 MINUTI

| | S.M. | INGR. COL. o MAT. | DESCR. | POS. | TIPO |
|---|---|---|---|---|---|
| 1 | BIANCO | INGRANAGGIO FINALE | X | |
| 2 | OTTONE | DISTANZIALE BASSO | E | |
| 3 | OTTONE | DISTANZIALE MEDIO | B | |
| 4 | BIANCO | DOPPIO ALTO | C | |
| 5 | GIALLO | ALTO | A | |
| 6 | NERO | PICCOLO | B | |
| 7 | ROSSO | GRANDE | D | |
| 8 | MARRONE SCURO | GRANDE | E | |
| 9 | BIANCO | PICCOLO | D | |
| 10 | BIANCO | 2 FORI | E | |
| 11 | | | | |
| 12 | | | | |

## 1 GIRO - 6 ORE

| | S.M. | INGR. CO.. o MAT | DESCR. | POS. | TIPO |
|---|---|---|---|---|---|
| 1 | BIANCO | INGRANAGGIO FINALE | X | |
| 2 | OTTONE | DISTANZIALE BASSO | E | |
| 3 | BIANCO | DOPPIO ALTO | C | |
| 4 | ROSSO | MEDIO ALTO | A | |
| 5 | AZZURRO | – | B | |
| 6 | ROSA | – | A | |
| 7 | GRIGIO | – | B | |
| 8 | VERDE | – | D | |
| 9 | BLU | – | E | |
| 10 | BIANCO | PICCOLO | D | |
| 11 | BIANCO | 2 FORI | E | |
| 12 | | | | |

## 1 GIRO - 12 ORE

| | S.M. | INGR. COL. o MAT. | DESCR. | POS. | TIPO |
|---|---|---|---|---|---|
| 1 | BIANCO | INGRANAGGIO FINALE | X | |
| 2 | OTTONE | DISTANZIALE BASSO | E | |
| 3 | BIANCO | DOPPIO ALTO | C | |
| 4 | ROSSO | MEDIO ALTO | A | |
| 5 | NERO | PICCOLO | B | |
| 6 | BLU | MEDIO | A | |
| 7 | GRIGIO | – | B | |
| 8 | VERDE | – | D | |
| 9 | BLU | GRANDE | E | |
| 10 | BIANCO | GRANDE | D | |
| 11 | BIANCO | GRANDE | E | |
| 12 | | | | |

## 1 GIRO - 24 ORE

| | S.M. | INGR. COL. o MAT. | DESCR. | POS. | TIPO |
|---|---|---|---|---|---|
| 1 | BIANCO | INGRANAGGIO FINALE | X | |
| 2 | OTTONE | DISTANZIALE GROSSO | E | |
| 3 | BIANCO | – | C | |
| 4 | ROSSO | MEDIO ALTO | A | |
| 5 | NERO | GRANDE | B | |
| 6 | AZZURRO | – | A | |
| 7 | GRIGIO | – | B | |
| 8 | VERDE | – | D | |
| 9 | BLU | GRANDE | E | |
| 10 | BIANCO | GRANDE | D | |
| 11 | BIANCO | GRANDE | E | |
| 12 | | | | |