TECHNICAL VIEW:

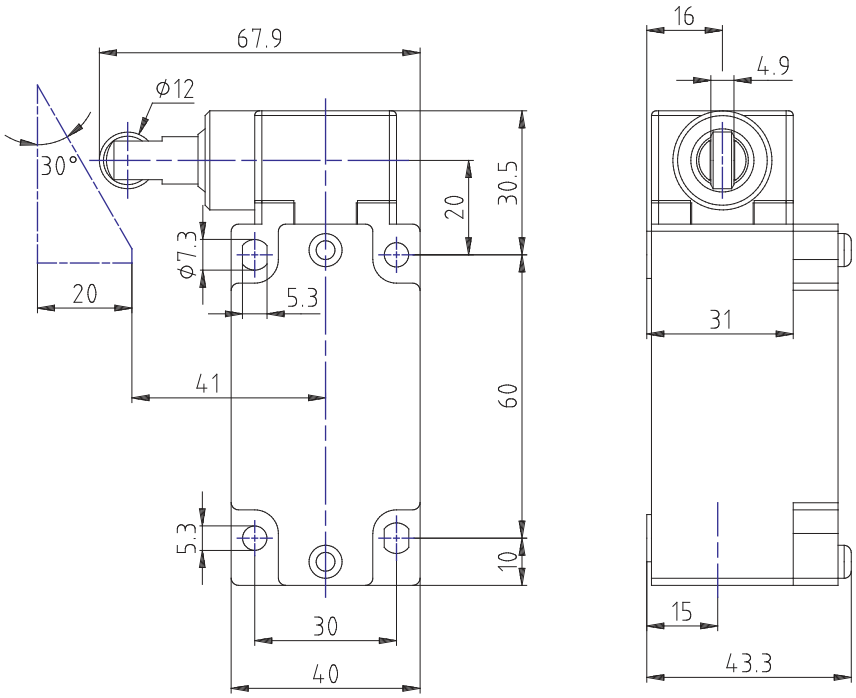

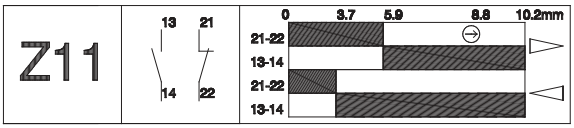

Data di creazione del data sheet: 15/02/22
17.01

tel. +39 039 9906408
+39 039 9903468
fax +39 039 9906203
Via Navarino 9/L
23899 Robbiate (LC)
ITALY
www.comepi.it
comepi@comepi.it
tecnico@comepi.it

DETAILS:

Nome	bm1e22z11
	BM_E22
	BM1E22Z11
	BM1E22Z11
Numero di parte	BM1E22Z11
	STP_BM_E22
	IMG_BM_E22
	BM_E22_Z11
Materiale Custodia	Alluminio verniciato
Larghezza [mm]	40
Collegamenti elettrici	Una entrata cavi filettata per pressacavo PG13.5
Grado di protezione IP	IP66
Testina d'azionamento	Pistoncino laterale in inox con rotella verticale
Materiale Testina	Alluminio verniciato
Microinterruttore	Contatti a scatto (1NO + 1NC)
Approvazioni	IMQ - cULus - CCC - CSA - EAC
Direttive di riferimento	LVD - 2014/35/EU
Norme di riferimento	IEC 60947-5-1 / EN 60947-5-1
Temperature di funzionamento [°C]	-25°C ... +70°C
Temperature di stoccaggio [°C]	-30°C ... +80°C
Protezione dagli shock elettrici [Classe (secondo IEC 60536)]	Classe I
Tensione nominale di isolamento Ui [V]	500
Grado di inquinamento	3
Contact rating secondo UL50	A600 - Q600
Tensione nominale ad impulso Uimp [kV]	6
Corrente termica convenzionale in aria libera Ith [A (θ	10
Protezione al cortocircuito [A (Ue	10
Correnti di funzionamento Ie - AC-15 (50-60 Hz) [Secondo IEC 60947-5-1]	24V - 10A / 120V - 6A / 400V - 4A
Correnti di funzionamento DC-13 [Secondo IEC 60947-5-1]	24V - 6A / 125V - 0.55A / 250V - 0.4A
Frequenza di commutazione [Cicli/ora]	3600
Resistenza di contatto [mΩ]	25
Terminali di collegamento	Viti con piastrina serracavo M3.5 (+,-) pozidriv 2

PRODUCT DRAWING RELEASE:

Data di creazione del data sheet: 15/02/22 17.01

Ultima modifica (geometria): 01/10/21 12.26

tel. +39 039 9906408
+39 039 9903468
fax +39 039 9906203

Via Novarino 9/L
23899 Robbiate (LC)
ITALY

www.comepi.it
comepi@comepi.it
tecnico@comepi.it

DETAILS:

Dimensione cavi di collegamento [mm²]	0.75 … 2.5
Terminale per conduttore di protezione	Vite con piastrina serracavo M3.5 (+,-) pozidriv 2
Marcatura dei terminali	Secondo IEC 60947-5-1
Durata Meccanica [Milioni di manovre]	30
B10d [Milioni di manovre]	60

PRODUCT DRAWING RELEASE:

Data di creazione del data sheet: 15/02/22 17.01

Ultima modifica (geometria): 01/10/21 12.26

tel. +39 039 9906408
+39 039 9903468
fax +39 039 9906203

Via Novarino 9/L
23899 Robbiate (LC)
ITALY

www.comepi.it
comepi@comepi.it
tecnico@comepi.it