## TECHNICAL VIEW:

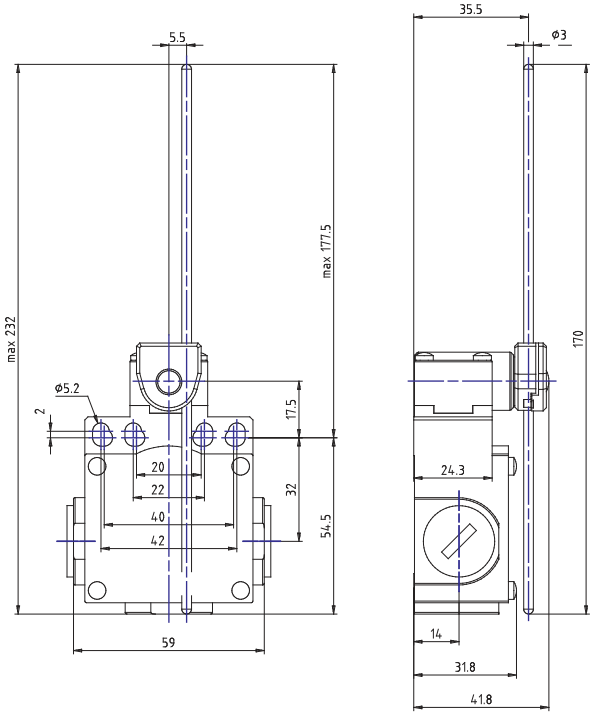


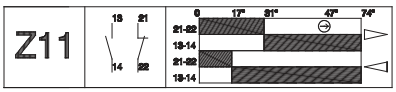


Data di creazione del data sheet: 17/02/22 12.21

tel. +39 039 9906408
+39 039 9903468
fax +39 039 9906203
Via Navarino 9/L
23899 Robbiate (LC)
ITALY
www.comepi.it
comepi@comepi.it
tecnico@comepi.it

## DETAILS:

| | |
|---|---|
| Numero di parte | DM1F71Z11 |
| Materiale Custodia | Zama verniciata |
| Larghezza [mm] | 50 |
| Collegamenti elettrici | Tre entrate cavi filettate per pressacavo PG13.5 |
| Grado di protezione IP | IP66 |
| Testina d'azionamento | Asta regolabile inox (ø 3mm) |
| Materiale Testina | Testina Metallica |
| Microinterruttore | Contatti a scatto (1NO + 1NC) |
| Approvazioni | IMQ - cULus - CCC - CSA - EAC |
| Direttive di riferimento | LVD - 2014/35/EU |
| Norme di riferimento | IEC 60947-5-1 / EN 60947-5-1 |
| Temperature di funzionamento [°C] | -25°C ... +70°C |
| Temperature di stoccaggio [°C] | -30°C ... +80°C |
| Protezione dagli shock elettrici (Secondo IEC 60536) [Class] | Classe I |
| Tensione nominale di isolamento Ui [V] | 500 |
| Grado di inquinamento | 3 |
| Contact rating secondo UL50 | A300 - Q300 |
| Tensione nominale ad impulso Uimp [kV] | 6 |
| Corrente termica convenzionale in aria libera Ith (θ min 40°C) [A] | 10 |
| Protezione al cortocircuito (Ue min 500Vac - fusibili tipo gG (gl)) [A] | 10 |
| Correnti di funzionamento Ie - AC-15 (50-60 Hz) secondo IEC 60947-5-1 | 24V - 10A / 120V - 6A / 400V - 4A |
| Correnti di funzionamento DC-13 secondo IEC 60947-5-1 | 24V - 6A / 125V - 0.55A / 250V - 0.4A |
| Frequenza di commutazione [cycles/hour] | 3600 |
| Resistenza di contatto [mΩ] | 25 |
| Terminali di collegamento | Viti con piastrina serracavo M3.5 (+,-) pozidriv 2 |
| Dimensione cavi di collegamento [mm²] | 0.75 ... 2.5 |
| Terminale per conduttore di protezione | Vite con piastrina serracavo M3.5 (+,-) pozidriv 2 |
| Marcatura dei terminali | Secondo IEC 60947-5-1 |
| Durata Meccanica [Millions of Operations] | 25 |
| B10d [Millions of Operations] | 50 |

**PRODUCT DRAWING RELEASE:**

Data di creazione del data sheet: 17/02/22 12.21

Ultima modifica (geometria): 25/02/19 14.38

tel. +39 039 9906408
+39 039 9903468
fax +39 039 9906203

Via Novarino 9/L
23899 Robbiate (LC)
ITALY

www.comepi.it
comepi@comepi.it
tecnico@comepi.it