TECHNICAL VIEW:

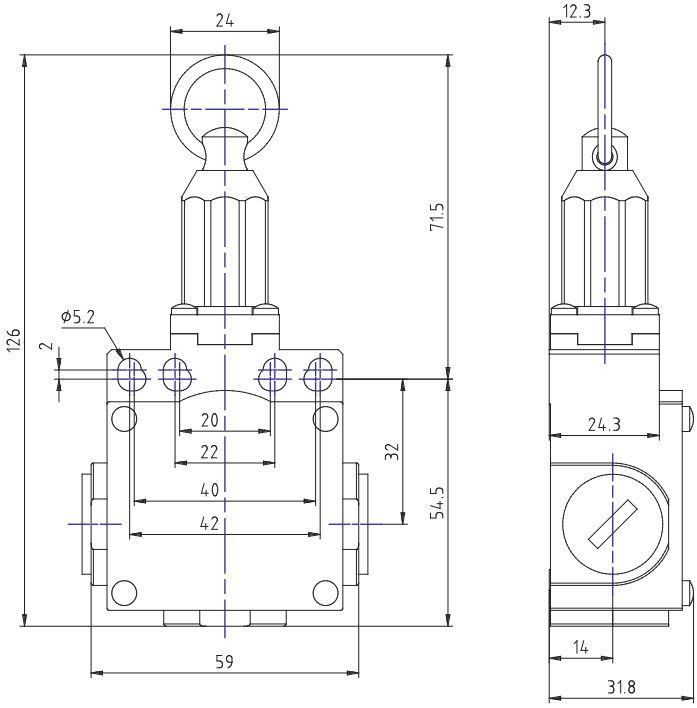

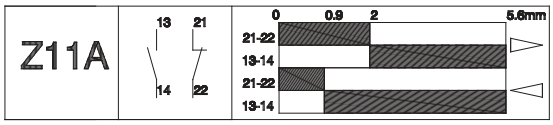

Data di creazione del data sheet: 17/02/22 12.26

tel. +39 039 9906408
+39 039 9903468
fax +39 039 9906203
Via Navarino 9/L
23899 Robbiate (LC)
ITALY
www.comepi.it
comepi@comepi.it
tecnico@comepi.it

DETAILS:

Numero di parte	DM1T98Z11A
Materiale Custodia	Zama verniciata
Larghezza [mm]	50
Collegamenti elettrici	Tre entrate cavi filettate per pressacavo PG13.5
Grado di protezione IP	IP66
Testina d'azionamento	Con anello a strappo
Materiale Testina	Testina termoplastica
Microinterruttore	Contatti a scatto (1NO + 1NC)
Approvazioni	IMQ - cULus - CCC - CSA - EAC
Direttive di riferimento	LVD - 2014/35/EU
Norme di riferimento	IEC 60947-5-1 / EN 60947-5-1
Temperature di funzionamento [°C]	-25°C ... +70°C
Temperature di stoccaggio [°C]	-30°C ... +80°C
Protezione dagli shock elettrici (Secondo IEC 60536) [Class]	Classe I
Tensione nominale di isolamento Ui [V]	500
Grado di inquinamento	3
Contact rating secondo UL50	A300 - Q300
Tensione nominale ad impulso Uimp [kV]	6
Corrente termica convenzionale in aria libera Ith (θ min 40°C) [A]	10
Protezione al cortocircuito (Ue min 500Vac - fusibili tipo gG (gl)) [A]	10
Correnti di funzionamento Ie - AC-15 (50-60 Hz) secondo IEC 60947-5-1	24V - 10A / 120V - 6A / 400V - 4A
Correnti di funzionamento DC-13 secondo IEC 60947-5-1	24V - 6A / 125V - 0.55A / 250V - 0.4A
Frequenza di commutazione [cycles/hour]	3600
Resistenza di contatto [mΩ]	25
Terminali di collegamento	Viti con piastrina serracavo M3.5 (+,-) pozidriv 2
Dimensione cavi di collegamento [mm²]	0.75 ... 2.5
Terminale per conduttore di protezione	Vite con piastrina serracavo M3.5 (+,-) pozidriv 2
Marcatura dei terminali	Secondo IEC 60947-5-1
Durata Meccanica [Millions of Operations]	25
B10d [Millions of Operations]	50

PRODUCT DRAWING RELEASE:

Data di creazione del data sheet: 17/02/22 12.26

Ultima modifica (geometria): 25/02/19 14.38

tel. +39 039 9906408
+39 039 9903468
fax +39 039 9906203

Via Novarino 9/L
23899 Robbiate (LC)
ITALY

www.comepi.it
comepi@comepi.it
tecnico@comepi.it