TECHNICAL VIEW:

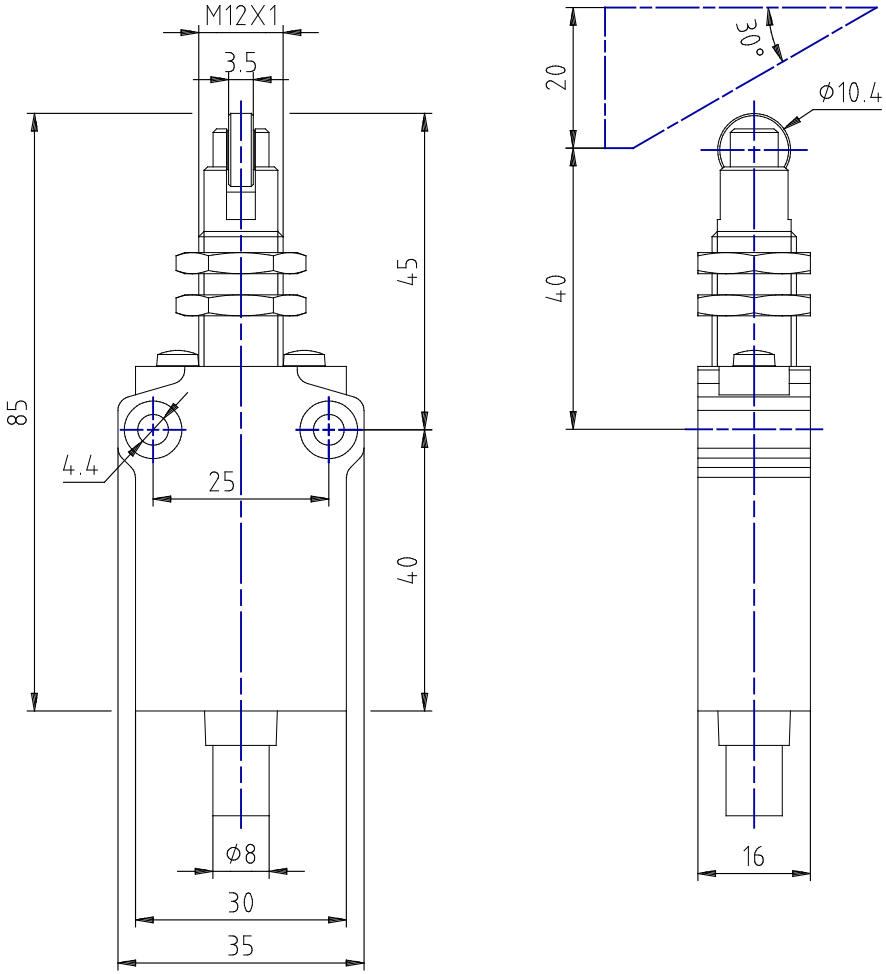

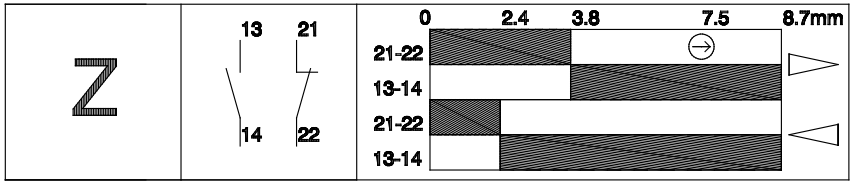

Data di creazione del data sheet: 18/02/22 15.53

tel. +39 039 9906408
+39 039 9903468
fax +39 039 9906203

Via Novarino 9/L
23899 Robbiate (LC)
ITALY

www.comepi.it
comepi@comepi.it
tecnico@comepi.it

DETAILS:

Codice	EM2G24ZU
Materiale custodia	Zama verniciata
Larghezza [mm]	35
Collegamenti elettrici	Precablato con cavo UL 5x0.75 - Lunghezza da 1m a 12m
Grado di protezione IP	IP67
Tesina d'azionamento	Pistoncino con rotella ortogonale in metallo e dadi di bloccaggio
Materiale testina	Metallo
Microinterruttore	Contatti a scatto (1NO + 1NC)
Approvazioni	cULus - CCC - EAC
Direttive di riferimento	LVD - 2014/35/EU
Normative di riferimento	IEC 60947-5-1 / EN 60947-5-1
Temperature di funzionamento [°C]	-25°C ... +70°C
Temperature di stoccaggio [°C]	-40°C ... + 70°C
Protezione contro gli shock elettrici (in accordo IEC 60536)	Classe I
Tensione nominale di isolamento Ui [V]	400
Grado di inquinamento	3
Contact rating secondo UL508	B300 - R303
Tensione nominale ad impulso Uimp contatti [kV]	4
Corrente termica convenzionale in aria libera Ith (θ min 40°C) [A (θ	10
Protezione al cortocircuito (Ue min 500Vac - fusibili tipo gG (gl)) [A]	10
Correnti di funzionamento Ie - AC-15 (50-60 Hz) [Vac - A]	24V - 10A / 120V - 6A / 240V - 3A
Correnti di funzionamento DC-13 [Vdc - A]	24V - 2.8A / 125V - 0.55A / 250V - 0.27A
Frequenza massima di commutazione [Cicli/h]	3600
Resistenza di contatto [mΩ]	25
Terminali di collegamento	Cavo 5x0.75 in PVC
Dimensione cavi di collegamento [mm²]	0.75
Terminale per conduttore di protezione	Giallo/Verde (0.75mm²)
Marcatura dei terminali	NC: Nero/Nero - NO: Blu/Marrone
Durata Meccanica (milioni di manovre)	10
B10d (milioni di manovre)	20

PRODUCT DRAWING RELEASE:

Data di creazione del data sheet: 18/02/22 15.53

Ultima modifica (geometria): 24/10/19 14.02

tel. +39 039 9906408
+39 039 9903468
fax +39 039 9906203

Via Novarino 9/L
23899 Robbiate (LC)
ITALY

www.comepi.it
comepi@comepi.it
tecnico@comepi.it

DETAILS:

PRODUCT DRAWING RELEASE:

Data di creazione del data sheet: 18/02/22 15.53

Ultima modifica (geometria): 24/10/19 14.02

tel. +39 039 9906408
+39 039 9903468
fax +39 039 9906203

Via Novarino 9/L
23899 Robbiate (LC)
ITALY

www.comepi.it
comepi@comepi.it
tecnico@comepi.it