## TECHNICAL VIEW:

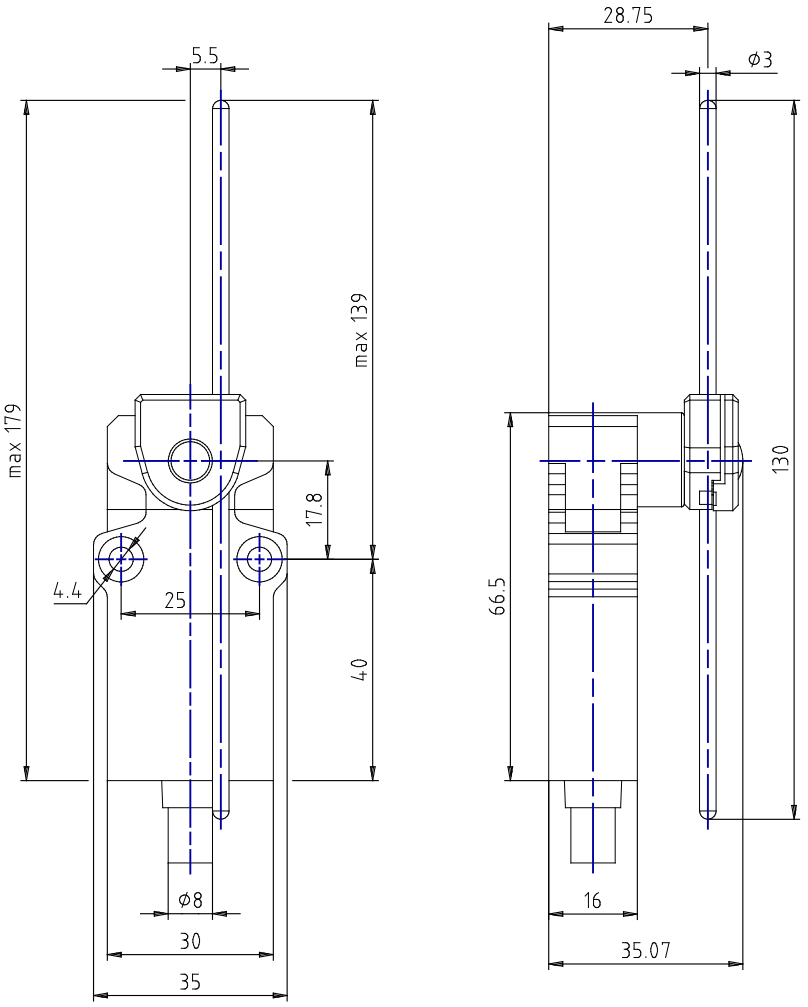


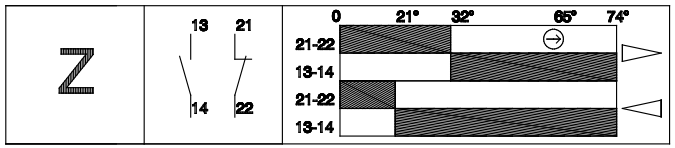


Data di creazione del data sheet: 18/02/22 16.45

tel. +39 039 9906408
+39 039 9903468
fax +39 039 9906203

Via Novarino 9/L
23899 Robbiate (LC)
ITALY

www.comepi.it
comepi@comepi.it
tecnico@comepi.it

## DETAILS:

| | |
|---|---|
| Codice | EM2G71ZU |
| Materiale custodia | Zama verniciata |
| Larghezza [mm] | 35 |
| Collegamenti elettrici | Precablato con cavo UL 5x0.75 - Lunghezza da 1m a 12m |
| Grado di protezione IP | IP67 |
| Tesina d'azionamento | Asta inox regolabile (diametro 3mm) |
| Materiale testina | Metallo |
| Microinterruttore | Contatti a scatto (1NO + 1NC) |
| Approvazioni | cULus - CCC - EAC |
| Direttive di riferimento | LVD - 2014/35/EU |
| Normative di riferimento | IEC 60947-5-1 / EN 60947-5-1 |
| Temperature di funzionamento [°C] | -25°C ... +70°C |
| Temperature di stoccaggio [°C] | -40°C ... + 70°C |
| Protezione contro gli shock elettrici (in accordo IEC 60536) | Classe I |
| Tensione nominale di isolamento Ui [V] | 400 |
| Grado di inquinamento | 3 |
| Contact rating secondo UL508 | B300 - R303 |
| Tensione nominale ad impulso Uimp contatti [kV] | 4 |
| Corrente termica convenzionale in aria libera Ith (θ min 40°C) [A (θ | 10 |
| Protezione al cortocircuito (Ue min 500Vac - fusibili tipo gG (gl)) [A] | 10 |
| Correnti di funzionamento Ie - AC-15 (50-60 Hz) [Vac - A] | 24V - 10A / 120V - 6A / 240V - 3A |
| Correnti di funzionamento DC-13 [Vdc - A] | 24V - 2.8A / 125V - 0.55A / 250V - 0.27A |
| Frequenza massima di commutazione [Cicli/h] | 3600 |
| Resistenza di contatto [mΩ] | 25 |
| Terminali di collegamento | Cavo 5x0.75 in PVC |
| Dimensione cavi di collegamento [mm²] | 0.75 |
| Terminale per conduttore di protezione | Giallo/Verde (0.75mm²) |
| Marcatura dei terminali | NC: Nero/Nero - NO: Blu/Marrone |
| Durata Meccanica (milioni di manovre) | 10 |
| B10d (milioni di manovre) | 20 |

**PRODUCT DRAWING RELEASE:**

Data di creazione del data sheet: 18/02/22 16.45

Ultima modifica (geometria): 25/10/19 07.30

tel. +39 039 9906408
+39 039 9903468
fax +39 039 9906203

Via Novarino 9/L
23899 Robbiate (LC)
ITALY

www.comepi.it
comepi@comepi.it
tecnico@comepi.it