RELÈ STATICI A SCR SERIE SSR08
SSR08 SERIES SCR SOLID STATE RELAYS



Dimensioni in mm
Dimension in mm

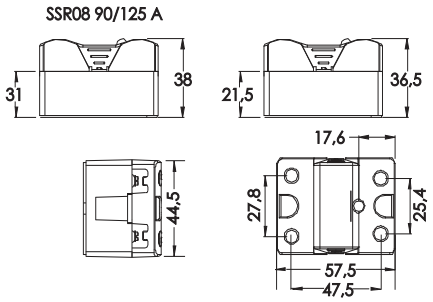

TABELLA SELEZIONE RELÈ - *RELAY SELECTION TABLE*			
TIPO DI COMMUTAZIONE ZERO CROSSING *ZERO CROSSING COMMUTATION*			
Corrente di uscita *Output current*	**Tensione di uscita** *Output voltage*	**Tensione di ingresso** *Input voltage*	**Modello** *Model*
10A	48-480 VAC	3-32 VDC	SSR08-10480A
40A	48-480 VAC	3-32 VDC	SSR08-40480A
TIPO DI COMMUTAZIONE ZERO CROSSING (BACK TO BACK SCR OUTPUT) *ZERO CROSSIG COMMUTATION (BACK TO BACK SCR OUTPUT)*			
10 A	48-480 VAC	3-32 VDC	SSR08-10480AS
25 A	48-480 VAC	3-32 VDC	SSR08-25480AS
		90-280 VAC	SSR08-25480CS
40 A	48-480 VAC	3-32 VDC	SSR08-40480AS
		90-280 VAC	SSR08-40480CS
50 A	24-280 VAC	3-32 VDC	SSR08-50240AS
		90-280 VAC	SSR08-50240CS
	48-660 VAC (UL 48 - 600 VAC)	3-32 VDC	SSR08-50660AS
		90-280 VAC	SSR08-50660CS
75 A	24-280 VAC	4-32 VDC	SSR08-75240AS
		90-280 VAC	SSR08-75240CS
	48-660 VAC (UL 48 - 600 VAC)	4-32 VDC	SSR08-75660AS
		90-280 VAC	SSR08-75660CS
90 A	24-280 VAC	3-32 VDC	SSR08-90240AS
		90-280 VAC	SSR08-90240CS
	48-660 VAC (UL 48 - 600 VAC)	3-32 VDC	SSR08-90660AS
		90-280 VAC	SSR08-90660CS
125 A	24-280 VAC	3-32 VDC	SSR08-125240AS
		90-280 VAC	SSR08-125240CS
	48-660 VAC (UL 48 - 600 VAC)	3-32 VDC	SSR08-125660AS
		90-280 VAC	SSR08-125660CS

* Led tensione ingresso
* Corrente nominale 10/25/40/50/70/90/125 A
* Commutazione zero crossing
* Tensione di uscita fino a 660 VAC
* Bassa corrente pilotaggio
* Tensione di picco fino a 1.200 V
* Isolamento ingresso uscite 4.000 V
* Protezione con filtro RC
* Omologazioni UL -CE

** Input voltage led*
** Rated operational current up to 10/25/40/50/70/90/125 A*
** Commutation zero crossing*
** Output voltage from up to 660 VAC*
** Low control current*
** Peak voltage up to 1,200 V*
** 4,000 V input-output insulation*
** RC filter protection*
** UL and CE certification*

CONFORMI ALLE NORMATIVE EC/ *EC REFERENCE STANDARDS*

CERTIFICAZIONI UL-CSA / UL-CSA CERTIFICATION
File-N. E234472

ACCESSORI - *ACCESSORIES*
ACCESSORI - ACCESSORIES FOR SOLID STATE RELAYS pag. 68
VARISTORI (MOV) - METAL OXIDE VARISTORS (MOV.) pag. 68
DISSIPATORI - HEAT SINK pag. 68

DATI TECNICI USCITA -*OUTPUT TECHNICAL DATA*				
Modello *Model*	**SSR08-10480A**	**SSR08-10480AS**	**SSR08-25480AS SSR08-25480CS**	**SSR08-40480A**
Tensione nominale *Nominal voltage*	480 VAC	480 VAC	480 VAC	480 VAC
Range tensione di carico *Load voltage range*	48-480 VAC	48-480 VAC	48-480 VAC	48-480 VAC
Picco ripetitivo allo stato di OFF *Ripetitive peak off-state voltage*	800 VAC	800 VAC	800 VAC	800 VAC
Corrente uscita *Output current*	10A	10A	25A	40A

EL.CO. S.r.l si riserva di apportare modifiche senza alcun preavviso. - *EL.CO. S.r.l. Reserves the right to make changes without obligation of notice.*

DATI TECNICI USCITA -*OUTPUT TECHNICAL DATA*				
Modello ***Model***	**SSR08-10480A**	**SSR08-10480AS**	**SSR08-25480AS SSR08-25480CS**	**SSR08-40480A**
Corrente di spunto non ripetitiva *Non ripetitive surge peak on state current, t=10ms*	83A	160 A	300 A	400 A
I^2t per scelta fusibile *I^2t rating - t=10ms*	41 A^2S	144 A^2S	510 A^2S	880 A^2S
Tempo critico salita tensione allo stato di off dv/dt *Critical rate of rise of off-state voltage dv/dt*	200 V/µS	400 V/µS	300 V/µS	500 V/µS
Caduta tensione in uscita *Output voltage drop*	1,6 VAC	1,6 VAC	1,6 VAC	1,6 VAC
Perdita di corrente allo stato di off *Off-stage leakage current*	10 mA	10 mA	10 mA	10 mA
Corrente minima di fuzionamento Minimum working current	100 mA	150 mA	75 mA	120 mA

DATI TECNICI USCITA - *OUTPUT TECHNICAL DATA*					
Modello ***Model***	**SSR08-40480AS SSR08-40480CS**	**SSR08-50240AS SSR08-50240CS**	**SSR08-50660AS SSR08-50660CS**	**SSR08-75240CS SSR08-75240AS**	**SSR08-75660AS SSR08-75660CS**
Tensione nominale *Nominal voltage*	480 VAC	240 VAC	600 VAC	240 VAC	600 VAC
Range tensione di carico *Load voltage range*	48-480 VAC	24-280 VAC	48-660 VAC	24-280 VAC	48-660 VAC
Picco ripetitivo allo stato di OFF *Ripetitive peak off-state voltage*	800 VAC	600 VAC	1200 VAC	600 VAC	1200 VAC
Corrente uscita *Output current*	40 A	50 A	50 A	75 A	75 A
Corrente di spunto non ripetitiva *Non ripetitive surge peak on state current, t=10ms*	800 A	520 A	520 A	750 A	750 A
I^2t per scelta fusibile *I^2t rating, t=10ms*	1745 A^2S	1350 A^2S	1350 A^2S	2812 A^2S	2812 A^2S
Tempo critico salita tensione allo stato di off dv/dt *Critical rate of rise of off-state voltage dv/dt*	500 V/µS	1000 V/µS	1000 V/µS	1000 V/µS	1000 V/µS
Caduta tensione in uscita *Output voltage drop*	1,6 VAC	1,6 VAC	1,6 VAC	1,6 VAC	1,6 VAC
Perdita di corrente allo stato di off *Off-stage leakage current*	10 mA	10 mA	10 mA	10 mA	10 mA
Corrente minima di fuzionamento *Minimum working current*	250 mA	250 mA	250 mA	250 mA	250 mA

DATI TECNICI USCITA - *OUTPUT TECHNICAL DATA*				
Modello ***Model***	**SSR08-90240CS SSR08-90240AS**	**SSR08-90660CS SSR08-90660AS**	***SSR08-125240CS SSR08-125240AS***	***SSR08-125660AS SSR08-125660CS***
Tensione nominale *Nominal voltage*	240 VAC	600 VAC	240 VAC	600 VAC
Range tensione di carico *Load voltage range*	24-280 VAC	48-660 VAC	24-280 VAC	48-660 VAC
Picco ripetitivo allo stato di OFF *Ripetitive peak off-state voltage*	600 VAC	1200 VAC	600 VAC	1200 VAC
Corrente uscita *Output current*	90 A	90 A	125 A	125 A
Corrente di spunto non ripetitiva *Non ripetitive surge peak on state current, t=10ms*	1000 A	1000 V	1150 A	1150 A
I^2t per scelta fusibile *I^2t rating - t=10ms*	5000 A^2S	5000 A^2S	6600 A^2S	6600 A^2S
Tempo critico salita tensione allo stato di off dv/dt *Critical rate of rise of off-state voltage dv/dt*	1000 V/µS	1000 V/µS	1000 V/µS	1000 V/µS
Caduta tensione in uscita *Output voltage drop*	1,6 VAC	1,6 VAC	1,8 VAC	1,8 VAC

EL.CO. S.r.l si riserva di apportare modifiche senza alcun preavviso. - *EL.CO. S.r.l. Reserves the right to make changes without obligation of notice.*

DATI TECNICI USCITA - *OUTPUT TECHNICAL DATA*				
Modello ***Model***	**SSR08-90240CS** **SSR08-90240AS**	**SSR08-90660CS** **SSR08-90660AS**	***SSR08-125240CS*** ***SSR08-125240AS***	***SSR08-125660AS*** ***SSR08-125660CS***
Perdita di corrente allo stato di off *Off-stage leakage current*	10 mA	10 mA	10 mA	10 mA
Corrente minima di fuzionamento Minimum working current	10 mA	10 mA	10 mA	10 mA

DATI TECNICI ENTRATA - *INPUT TECHNICAL DATA*					
Modello ***Model***	**SSR08-10480A** **SSR08-10480AS** **SSR08-25480AS**	**SSR08-40480A** **SSR08-40480AS** **SSR08-50240AS** **SSR08-50660AS**	**SSR08-75240AS** **SSR08-75660AS**	**SSR08-25480CS** **SSR08-40480CS** **SSR08-50240CS** **SSR08-75240CS** **SSR08-75660CS**	**SSR08-50660CS**
Tensione ingresso *Input voltage*	3-32 VDC	3-32 VDC	4-32 VDC	90-280 VAC	90-280 VAC
Corrente di pilotaggio *Control current range*	6-25 mA	6-25 mA	16-28 mA	8-24 mA	4-12 mA
Tensione di innesco *Control pick-up voltage*	3 VDC	3 VDC	4 VDC	90 VAC	90 VAC
Tensione di disinnesco *Control drop-out voltage*	1 VDC	1 VDC	1 VDC	10 VAC	10 VAC

DATI TECNICI ENTRATA - *INPUT TECHNICAL DATA*		
Modello ***Model***	**SSR08-90240AS** **SSR08-125240AS** **SSR08-90660AS** **SSR08-125660AS**	**SSR08-90240CS** **SSR08-125240CS** **SSR08-90660CS** **SSR08-125660CS**
Tensione ingresso *Input voltage*	4 - 32 VDC	90 - 280 VDC
Corrente di pilotaggio *Control current range*	6 - 30 mA	8 - 25 MA
Tensione di innesco *Control pick-up voltage*	4 VDC	90 VDC
Tensione di disinnesco *Control drop-out voltage*	1 VDC	10 VDC

DATI TECNICI ENTRATA/USCITA - *INPUT/OUTPUT TECHNICAL DATA*					
Modello ***Model***	**SSR08-10480A** **SSR08-10480AS** **SSR08-25480AS**	**SSR08-40480A** **SSR08-40480AS** **SSR08-50240AS**	**SSR08-50660AS** **SSR08-75240AS** **SSR08-75660AS**	**SSR08-25480CS** **SSR08-40480CS** **SSR08-50240CS**	**SSR08-50660CS** **SSR08-75240CS** **SSR08-75660CS**
Massimo ritardo chiusura per commutazione zero crossing *Maximum closing delay for zero crossing commutation*	10 ms	10 ms	10 ms	40 ms	40 ms
Massimo ritardo apertura per commutazione zero crossing-istantanea *Maximum opening delay for zero crossing-istant commutation*	10 ms	10 ms	10 ms	80 ms	80 ms
Isolamento *Isolation voltage*	4000 V	4000 V	4000 V	4000 V	4000 V

EL.CO. S.r.l si riserva di apportare modifiche senza alcun preavviso. - *EL.CO. S.r.l. Reserves the right to make changes without obligation of notice.*

DATI TECNICI ENTRATA/USCITA - *INPUT/OUTPUT TECHNICAL DATA*		
Modello ***Model***	**SSR08-90240AS** **SSR08-125240AS** **SSR08-90660AS** **SSR08-125660AS**	**SSR08-90240CS** **SSR08-125240CS** **SSR08-90660CS** **SSR08-125660CS**
Massimo ritardo chiusura per commutazione zero crossing *Maximum closing delay for zero crossing commutation*	10 ms	40 ms
Massimo ritardo apertura per commutazione zero crossing-istantanea *Maximum opening delay for zero crossing-istant commutation*	10 ms	80 ms
Isolamento *Isolation voltage*	4000 V	4000 V

CURVE DI DI DERATING - *DERATING CURVES*

SSR08 10 A

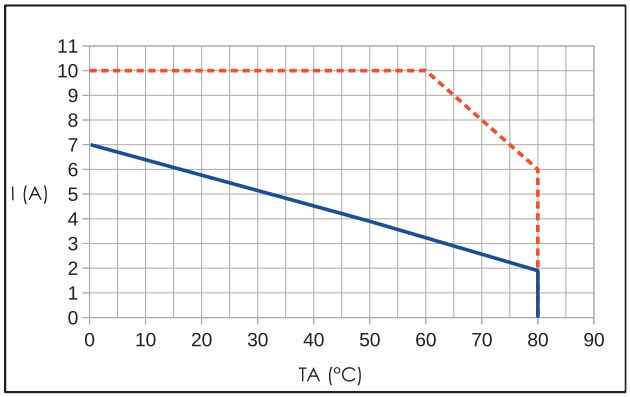

_____Aria libera / *Free air*
---------- *Con dissipatore (Heat sink* (3 °C/W)

SSR08 25 A

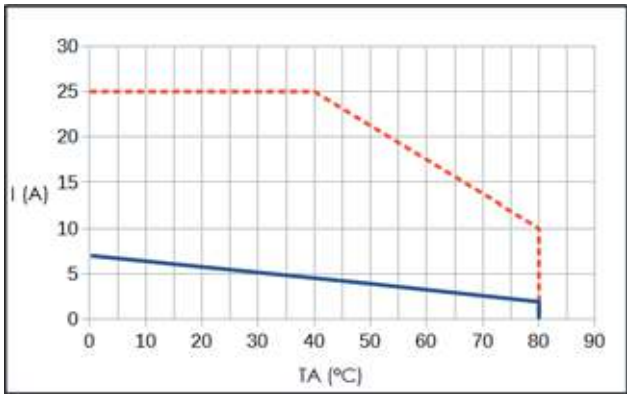

_____Aria libera / *Free air*
---------- *Con dissipatore (Heat sink* (2 °C/W)

SSR08 40 A

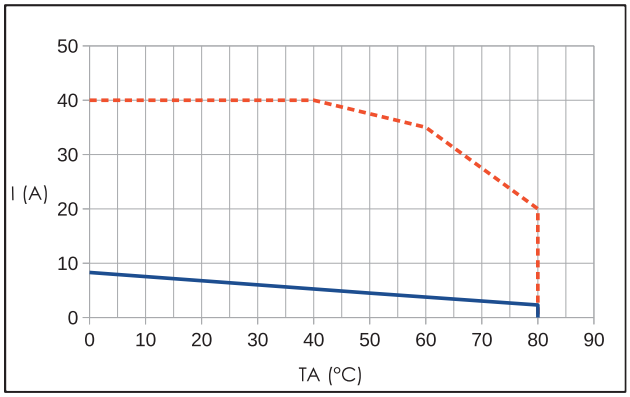

_____Aria libera / *Free air*
---------- *Con dissipatore (Heat sink* (0,9 °C/W)

SSR08 50 A

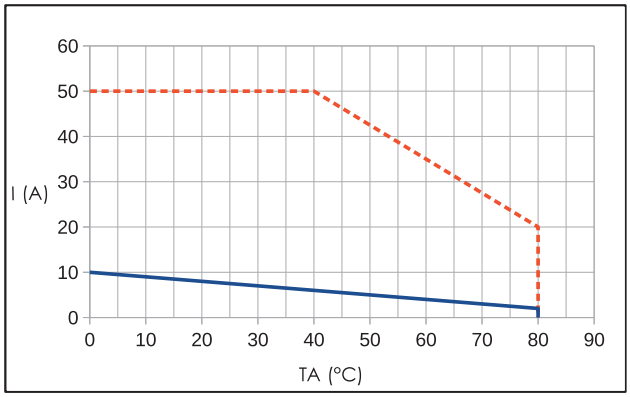

_____Aria libera / *Free air*
---------- *Con dissipatore (Heat sink* (0,9 °C/W)

EL.CO. S.r.l si riserva di apportare modifiche senza alcun preavviso. - *EL.CO. S.r.l. Reserves the right to make changes without obligation of notice.*

SSR08 75 A

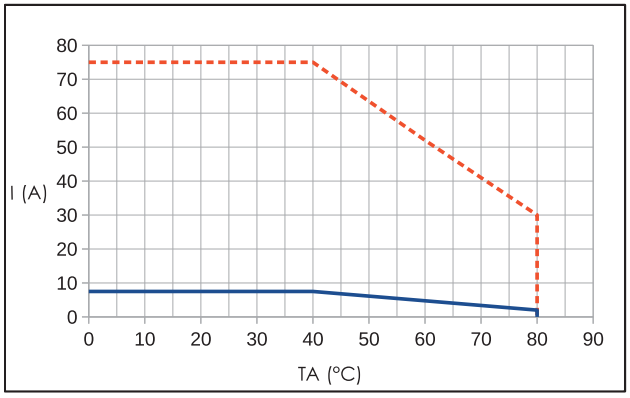

_____Aria libera / *Free air*
---------- *Con dissipatore (Heat sink* (0,7 °C/W)

SSR08 90 A

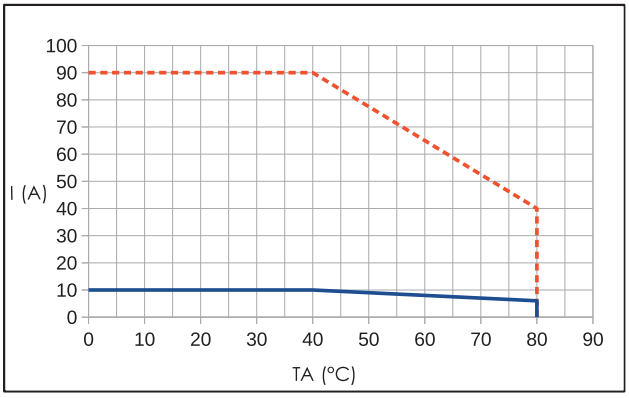

_____Aria libera / *Free air*
---------- *Con dissipatore (Heat sink* (0,5 °C/W)

SSR08 125 A

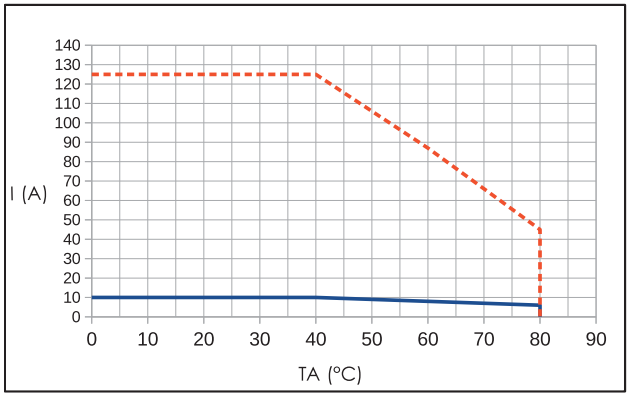

_____Aria libera / *Free air*
---------- *Con dissipatore (Heat sink* (0,45 °C/W)

SCHEMA DI COLLEGAMENTO / *WIRING DIAGRAM*

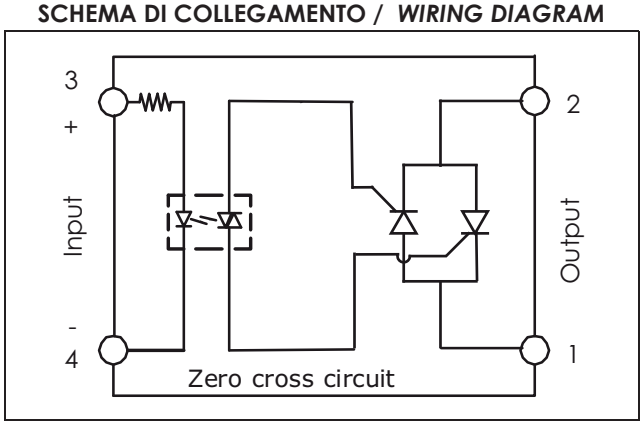

EL.CO. S.r.l si riserva di apportare modifiche senza alcun preavviso. - *EL.CO. S.r.l. Reserves the right to make changes without obligation of notice.*